CAME

FA00148M4A

RLB

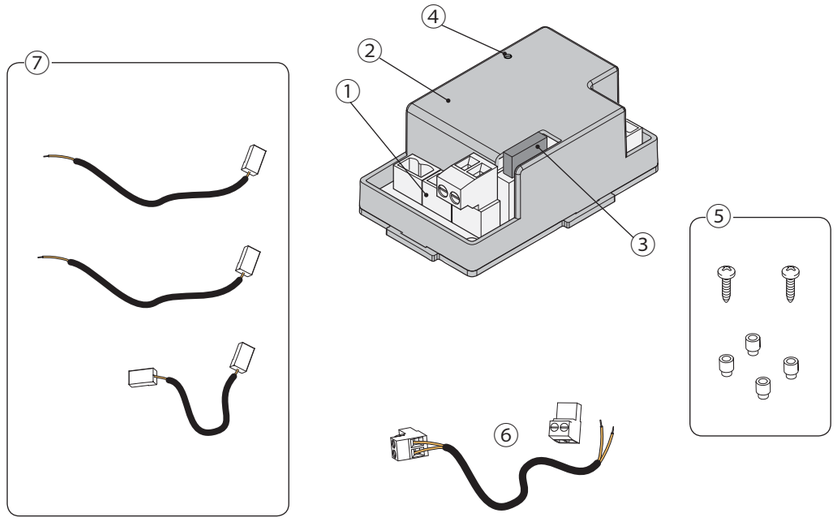

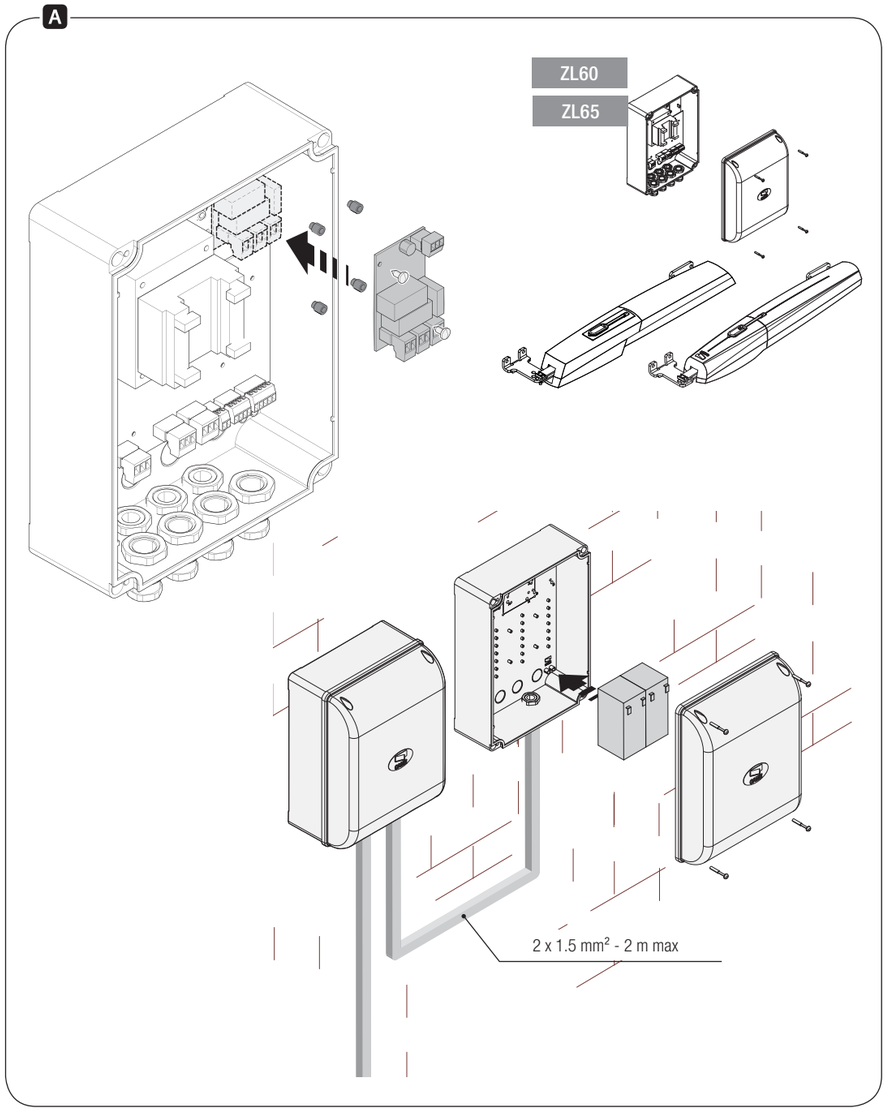

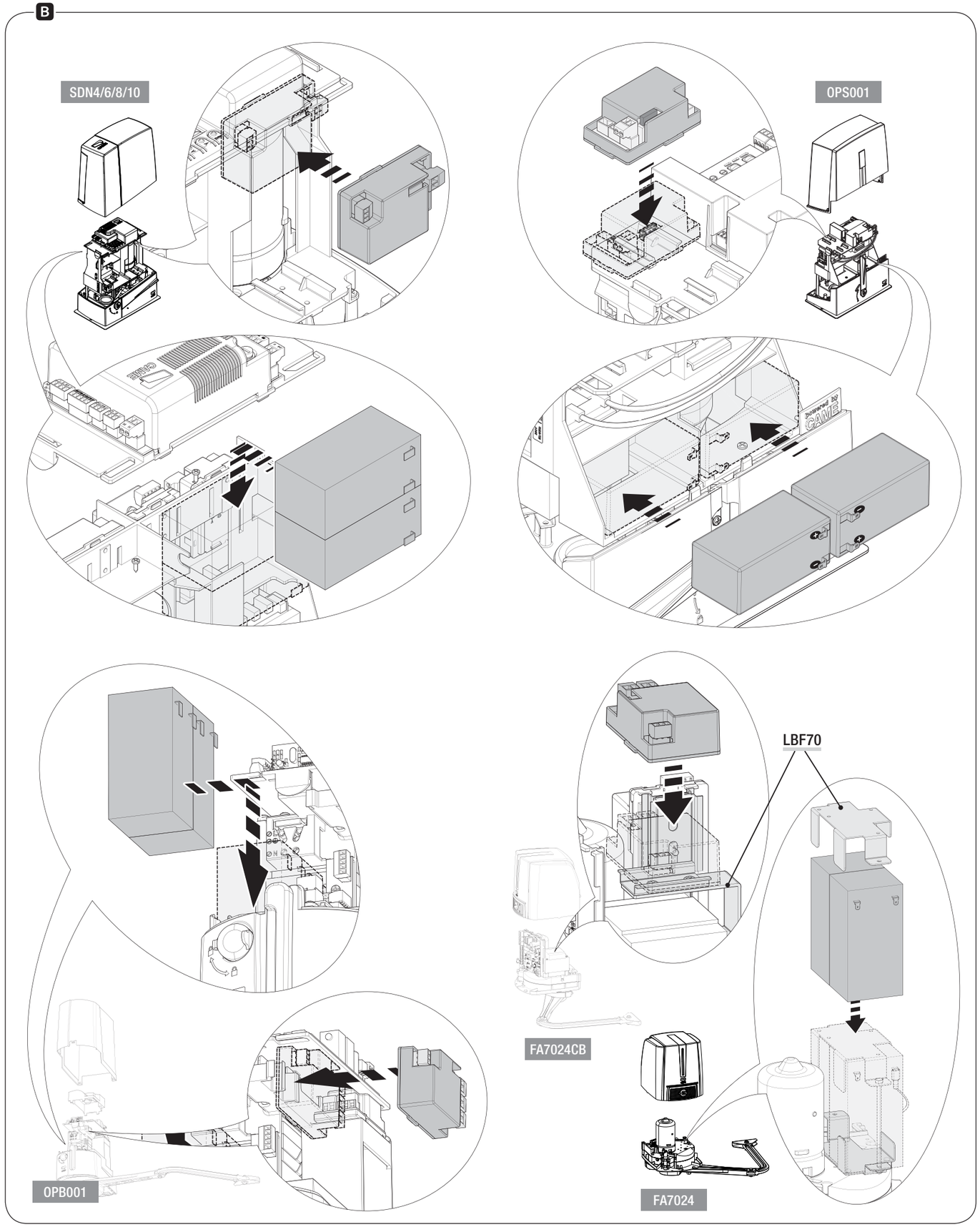

CE

IT	Italiano
EN	English
FR	Français
RU	Русский

www.came.com

CAME
safety&comfort

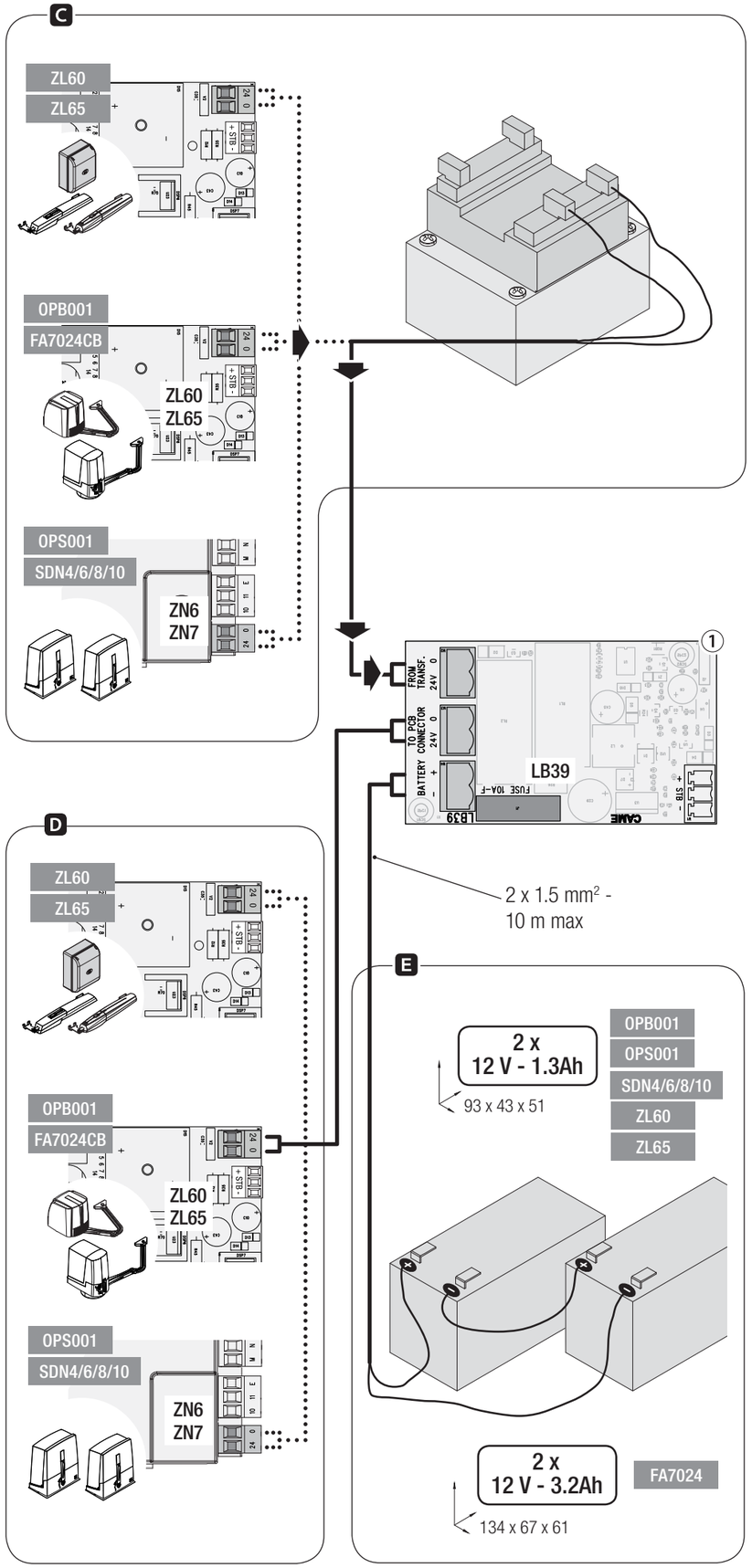

ITALIANO

Descrizione

Scheda per il funzionamento in caso di blackout e per la ricarica delle batterie.
Le batterie rappresentate NON SONO FORNITE.

Composizione articolo

① - Scheda LB39
② - Contenitore scheda
③ - Fusibile 10 A
④ - LED di stato
⑤ - Distanziali e viti per fissaggio
⑥ - Cavo collegamento
⑦ - Cavi collegamento batterie
(rosso = ⊕, nero = ⊖)

Dati tecnici

Tipo	RLB
Assorbimento a riposo (mA)	75
Tensione di carica (V)	27
Corrente di carica max (mA)	400
Temperatura di esercizio (°C)	-20 ÷ +55

Tipo	Batterie
Amperaggio (Ah)	1.3 (SDN4/6/8/10 / OPS001 / OPB001 / ZL60 / ZL65) / 3.2 (FA7024)
Voltaggio (V)	12
Tipo	Ricaricabile

📖 Il numero di manovre di emergenza garantite, dopo la prima, dipendono dallo stato delle batterie.

Installazione

⚠ Prima di qualsiasi operazione su quadri o automazioni, togliere la tensione di linea.

A Fissare la scheda LB39, senza contenitore, nel quadro comando e inserire le batterie in un contenitore esterno.

B Collocare la scheda RLB e le batterie dove indicato nelle immagini, a seconda dell'automazione.

Collegamenti

C Scollegare il trasformatore dalla scheda elettronica e ricollegarlo alla scheda LB39.

D Collegare la scheda LB39 alla scheda elettronica con il cavo fornito.

E Collegare le batterie con i cavi forniti.

📖 Per l'installazione su quadri comando (**A**), prevedere cavi di sezione 1,5 mm² per un massimo di 2 metri di lunghezza.

📖 Per l'installazione su motore FA7024/7024CB (**E**),prevedere cavi di sezione 1,5 mm² per un massimo di 10 metri di lunghezza.

LED di stato

Colore	Funzione
Verde fisso	tensione di linea presente, NON in carica
Verde lampeggiante	tensione di linea presente, in carica
Blu fisso	funzionamento a batteria
Blu lampeggiante	funzionamento in modalità Green Power
Rosso	batteria scarica

Il prodotto è conforme alle direttive di riferimento vigenti.
DISMISSIONE E SMALTIMENTO - I componenti dell'imballo (cartone, plastica, etc.) sono assimilabili ai rifiuti solidi urbani. I componenti del prodotto (metalli, schede elettroniche, batterie,etc.) vanno separati e differenziati. Per le modalità di smaltimento verificare le regole vigenti nel luogo d'installazione.

NON DISPERDERE NELL'AMBIENTE!

I CONTENUTI DEL MANUALE SONO DA RITENERSI SUSCETTIBILI DI MODIFICA IN QUALSIASI MOMENTO SENZA OBBLIGO DI PREAVVISO.
LE MISURE, SE NON DIVERSAMENTE INDICATO, SONO IN MILLIMETRI.

ENGLISH

Description

Card for operation during power outages and for recharging the batteries.
The batteries shown are NOT SUPPLIED.

Article composition

① - LB39 card
② - Card casing
③ - 10 A fuse
④ - State LED
⑤ - Spacers and fastening hardware
⑥ - Connection cable
⑦ - Battery connection cables
(red = ⊕, black = ⊖)

Technical data

Type	RLB
Absorption when idle (mA)	75
Charging voltage (V)	27
Maximum recharge power (mA)	400
Operating temperature (°C)	-20 ÷ +55

Type	Batteries
Amperes (Ah)	1.3 (SDN4/6/8/10 / OPS001 / OPB001 / ZL60 / ZL65) / 3.2 (FA7024)
Voltage (V)	12
Type	Rechargeable

📖 The number of guaranteed emergency maneuvers, after the first one, depends on the state of the batteries.

Installing

⚠ Before doing any work on electrical panels or operators, cut off the mains power supply.

A Fit the LB39 card, without casing, into the control panel and fit the batteries into an outer casing.

B Place the RLB card and batteries where shown in the images, depending on the operator.

Connections

C Disconnect the transformer from the control board and reconnect it to the LB39 card.

D Connect the LB39 card to the control board using the supplied supplied.

E Connect the batteries using the supplied cables.

📖 To install onto control panels (**A**), set up cables with 1.5 mm section² for 2 meters in length Several variants are available depending on site needs.

📖 When installing onto the FA7024/7024CB motor (**E**), use cables with 1.5 mm section² for, at most, 10 meters in length.

State LED

Color	Function
Steady green	power on, NOT charging
Flashing green	power on, charging
Steady blue	battery operated
Flashing blue	operating in Green Power mode
Red	Flat battery

This product complies with the law.
DISMANTLING AND DISPOSAL The packaging materials (cardboard, plastic, and so on) should be disposed of as solid household waste. The product components (metals; control boards, batteries, etc.) must be separated from other waste for recycling. Check your local laws to properly dispose of the materials.

DISPOSE OF RESPONSIBLY!

The contents of this manual may be changed at any time without prior notice.
The measurements, unless otherwise stated, are in millimeters.

FRANÇAIS

Description

Carte pour le branchement en cas de coupure de courant et pour la recharge des batteries.
Les batteries représentées NE SONT PAS FOURNIES.

Composition de l'article

① - Carte LB39
② - Boîtier carte
③ - Fusible 10 A
④ - LED d'état
⑤ - Entretoises et vis de fixation
⑥ - Câble de connexion
⑦ - Câbles de connexion des batteries
(rouge = ⊕, noir = ⊖)

Données techniques

Type	RLB
Absorption au repos (mA)	75
Tension de charge (V)	27
Courant de charge max. (mA)	400
Température de fonctionnement (°C)	-20 à +55

Type	Batteries
Ampérage (Ah)	1,3 (SDN4/6/8/10 / OPS001 / OPB001 / ZL60 / ZL65) / 3,2 (FA7024)
Voltage (V)	12
Type	Rechargeable

📖 Le nombre de manœuvres d'urgence garanti, après la première manœuvre, dépend de l'état des batteries.

Installation

⚠ Mettre hors tension avant toute intervention sur les tableaux ou les automatismes.

A Fixer la carte LB39, sans boîtier, dans l'armoire de commande et loger les batteries dans un boîtier externe.

B Connecter la carte RLB et les batteries comme indiqué sur les figures en fonction de l'automatisme.

Connexions

C Débrancher le transformateur de la carte électronique et le rebrancher à la carte LB39.

D Connecter la carte LB39 à la carte électronique à l'aide du câble fourni.

E Connecter les batteries à l'aide des câbles fournis.

📖 En cas d'installation sur des armoires de commande (**A**), prévoir des câbles d'une section de 1,5 mm² sur une longueur maximale de 2 mètres.

📖 En cas d'installation sur un moteur FA7024/7024CB (**E**), prévoir des câbles d'une section de 1,5 mm² sur une longueur maximale de 10 mètres.

LED d'état

Couleur	Fonction
Vert permanent	présence de courant, PAS en mode charge
Vert clignotant	présence de courant, en mode charge
Bleu permanent	fonctionnement par batterie
Bleu clignotant	fonctionnement en mode Green Power
Rouge	batterie déchargée

Ce produit est conforme aux directives de référence en vigueur.
MISE AU REBUT ET ÉLIMINATION - Les composants de l'emballage (carton, plastique, etc.) sont assimilables aux déchets urbains solides. Les composants du produit (métaux, cartes électroniques, batteries, etc.) doivent être triés et différenciés. Pour les modalités d'élimination, vérifier les normes en vigueur sur le lieu d'installation.

NE PAS JETER DANS LA NATURE !

LE CONTENU DE CE MANUEL EST SUSCEPTIBLE DE SUBIR DES MODIFICATIONS À TOUT MOMENT ET SANS AUCUN PRÉAVIS.
LES DIMENSIONS SONT EXPRIMÉES EN MILLIMÈTRES, SAUF INDICATION CONTRAIRE.

РУССКИЙ

Описание

Плата аварийного питания для подключения и зарядки аккумуляторов.
Аккумуляторы, изображенные на рисунке, НЕ ПРИЛАГАЮТСЯ .

Основные компоненты

① - Плата LB39
② - Корпус платы
③ - Плавкий предохранитель 10 A
④ - Светодиодный индикатор состояния
⑤ - Упорные шайбы и винты крепления
⑥ - Кабель подключения
⑦ - Провода подключения аккумуляторов
(красный = ⊕, черный = ⊖)

Технические характеристики

Модель	RLB
Потребляемый ток в режиме ожидания (мА)	75
Зарядное напряжение (В)	27
Макс. зарядный ток (мА)	400
Диапазон рабочих температур (°C)	-20 — +55

Модель	Батарейки
Ёмкость (Ач)	1,3 (SDN4/6/8/10 / OPS001 / OPB001 / ZL60 / ZL65) / 3,2 (FA7024)
Напряжение (В)	12
Модель	Аккумулятор

📖 Гарантированное количество рабочих действий при кратковременном отключении электропитания зависит от состояния аккумуляторов.

Монтаж

⚠ Перед проведением каких-либо настроек, регулировок или подключений в блоках управления или автоматике необходимо отключить сетевое электропитание.
A Прикрепите плату LB39, без корпуса, в блоке управления и вставьте аккумуляторы во внешний корпус.
B Установите плату RLB и аккумуляторы, как показано на рисунках, с учетом автоматики.

Подключения

C Отключите трансформатор от платы управления и подключите его снова к плате LB39.
D Подключите плату LB39 к плате управления прилагаемым кабелем.
E Подключите аккумуляторы прилагаемыми проводами.
📖 Для монтажа на блоки управления (**A**) необходимо предусмотреть кабели сечением 1,5 мм² при максимальной длине не более 2 метров.
📖 Для монтажа на мотор FA7024/7024CB (**E**) необходимо предусмотреть кабели сечением 1,5 мм² при максимальной длине не более 10 метров.

Светодиодный индикатор состояния

Цвет	Функция
Зеленый, горит ровным светом	Есть сетевое напряжение, НЕ заряжается
Зеленый, мигает	Есть сетевое напряжение, заряжается
Синий, горит ровным светом	Работа от аккумулятора
Синий, мигает	Работа в режиме Green Power
Красный	Аккумулятор разряжен

Изделие соответствует требованиям действующих нормативов.
УТИЛИЗАЦИЯ — Упаковочные материалы (картон, пластмасса и т. д.) могут быть утилизированы как бытовые отходы. Материалы и компоненты изделия (металл, электронные платы, элементы питания и т.д.) необходимо разделить перед утилизацией. Утилизацию изделия необходимо проводить в соответствии с действующим законодательством местности, в которой производилась его эксплуатация.

НЕ ЗАГРЯЗНЯЙТЕ ОКРУЖАЮЩУЮ СРЕДУ!

СОДЕРЖАНИЕ ДАННОГО РУКОВОДСТВА МОЖЕТ БЫТЬ ИЗМЕНЕНО В ЛЮБОЕ ВРЕМЯ БЕЗ ПРЕДВАРИТЕЛЬНОГО УВЕДОМЛЕНИЯ.
ВСЕ РАЗМЕРЫ ПРИВЕДЕНЫ В МИЛЛИМЕТРАХ, ЕСЛИ НЕ УКАЗАНО ИНОЕ.